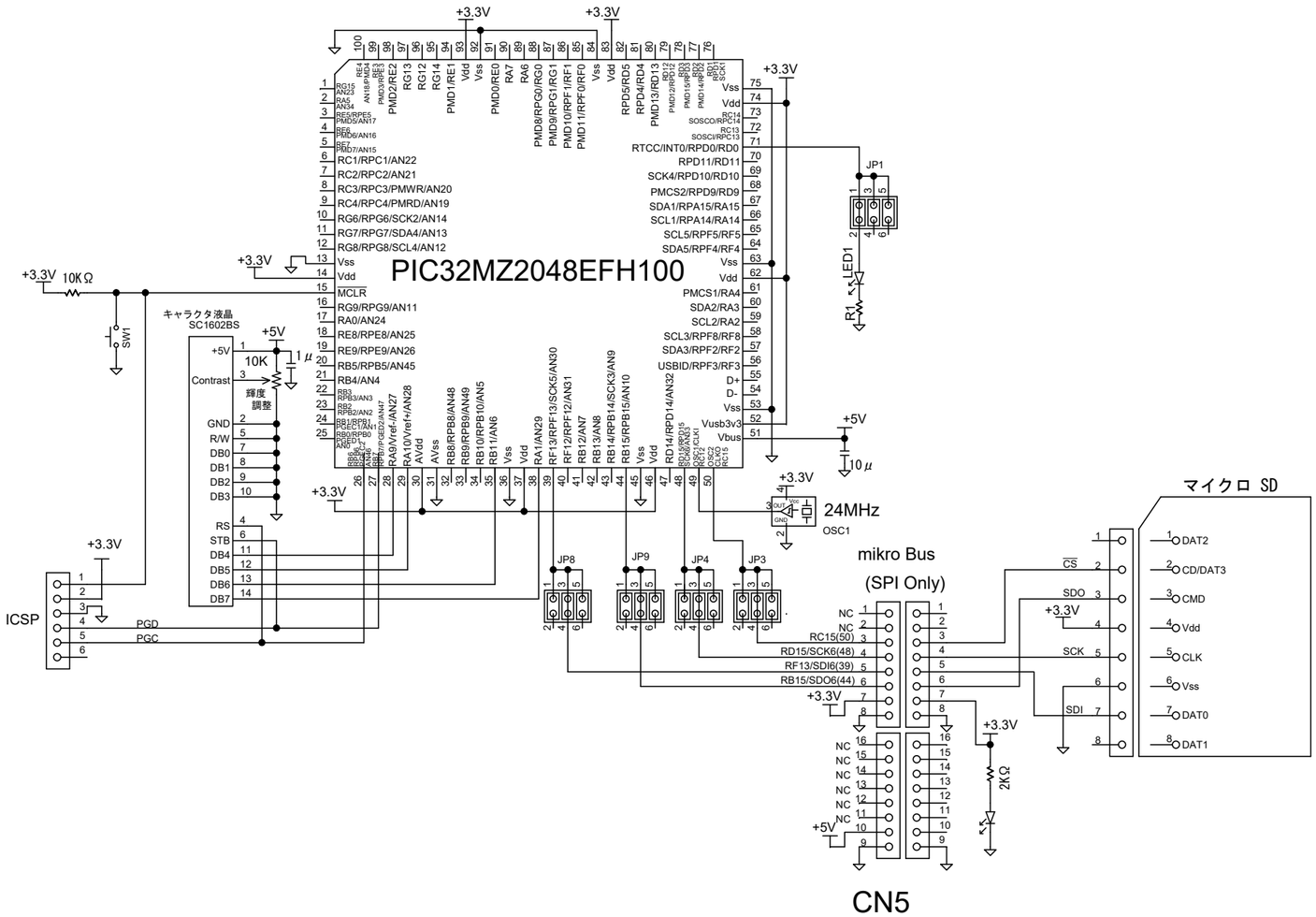

N		――――――
変番	年月日	変更記事

		承認	設計
部品名称			
部品番号		YS電子工作デザイン	